Abbildung: 1

Abbildung: 2

Abbildung: 3

Erst-Inbetriebnahme und Funktions-Kontrolle

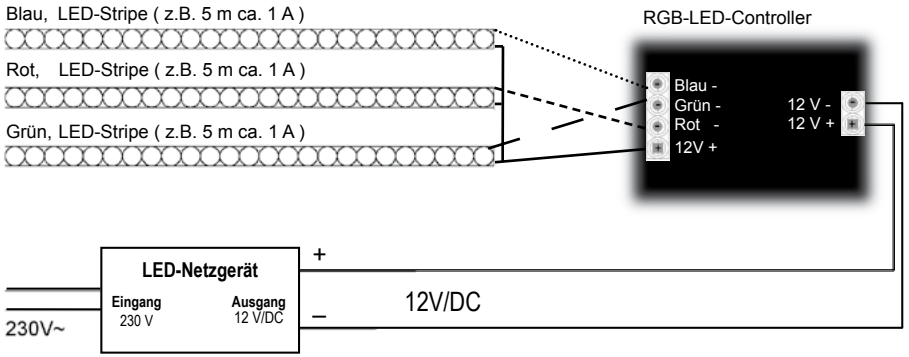

RGB-LED-Stripe 12 V/DC - IP 20 -

Artikel-Nr.: LSTR 20 12 15 50 99

Installations- und Bedienungsanleitung

Herzlichen Dank, dass Sie sich für den Kauf unseres **RGB-LED-Stripe 12 V/DC - IP 20 - (Art.-Nr.: LSTR 20 12 15 50 99)** entschieden haben.

Bitte lesen Sie diese Installations- und Bedienungsanleitung sorgfältig durch und bewahren Sie diese auch nach der Montage gut auf.

Bei Sach- und Personenschäden durch Nichtbeachten der Anleitung oder durch unsachgemäße Handhabung, bzw. vorgenommene Änderungen am Produkt übernimmt EVN-Lichttechnik GmbH keine Haftung!

Technische Daten

- **Betriebsspannung**: 12 V/DC, stabilisiert
- **Bestückung :** 150 LED`s mit je 0,24 W
- **Leistungsaufnahme:** 36W (5 m) / 7,2W (1 m)

  Wichtig: Die Stromversorgung muss über ein stabilisiertes 12 V/DC LED-Netzgerät erfolgen.
- **LED-Netzgerät** im Lieferumfang nicht enthalten! Bitte verwenden geeignete LED-Netzgeräte aus dem EVN-Lieferprogramm.
  Ein LED-Netzgerät kann (abhängig von seiner Leistung) auch mehrere LED-Stripes speisen!
- **Umgebungstemperatur**: 0°C - max. + 50°C (empfohlen <= 30°C) Betrieb nur in trockenen Innenräumen mit ausreichender Luftzirkulation zur Wärmeabfuhr.
- **Abmessungen:**
  Länge: 500 cm auf einer Filmrolle (Abbildung: 1)
  Breite: 12 mm
  Höhe: 2 mm
- **Steuerung:** RGB-LED-Stripes können mit den RGB-Controllern aus dem EVN-Lieferprogramm Art.-Nr.: FRGBC 12 144 und RGB-MS-C per Funk angesteuert und gedimmt werden.

Produktbeschreibung

RGB-LED-Stripes 12 V/DC IP 20 mit modernen Hochleistungs-LEDs sind bestens geeignet - im geschützten Einbau - für Effekt- und Farblichtbeleuchtungen im Wohn-, Dekorations- und Wellness-Bereich. Je nach Art der Anwendung sollte unbedigt die vorhandene **Schutzart IP 20** beachtet werden!

RGB-LED-Stripes sind alle mit einer 3M - Klebefolie versehen. Bevor Sie die LED-Stripes befestigen, sollte die glatte Fläche mit Feuerzeug-Benzin gereinigt werden und somit Fettfrei sein.

Schutzart beim Einsatz unbedingt beachten!

Der RGB-LED-Stripe 12 V/DC IP 20 ist nur für trockene Innenräume konzipiert.

Für eine Anwendung im Außen- oder Feuchtbereich empfehlen wir grundsätzlich die Ausführung in einer höheren Schutzart, wie z.B. in der **Schutzart IP 67 Art.-Nr.: LSTR 36 499** aus dem EVN-Programm.

Sicherheitshinweise

RGB-LED-Stripes 12 V/DC erzeugen beim Betrieb Wärme. Es muß auf eine ausreichende Wärmeableitung, z.B. durch eine Klebe-Befestigung auf einem Aluminiumprofil, geachtet werden!

Der RGB-LED-Stripe verfügt über keinen Verpolungsschutz, ein Verpolen oder der Einsatz einer falschen Spannung (auch kurzzeitig) kann bereits die angeschlossenen LED`s beschädigen.

Beim nicht bestimmungsgemäßen Betrieb, Verpolen, bei Umbau des Gerätes, bei Sach- oder Personenschäden, die durch unsachgemäße Handhabung oder Nichtbeachten der Sicherheitshinweise verursacht werden, übernehmen wir keinerlei Haftung und der Garantieanspruch erlischt.

Sofern sich die LED`s (im geschützten Einbau) in Feuchtbereichen (z.B. Bad, Schwimmbäder, Sauna, usw.) befinden, ist besonders auf die geltenden Vorschriften bezüglich der Stromversorgung zu achten. Die Installation des Produktes darf nur durch eine qualifizierte Fachkraft erfolgen, die mit den geltenden Vorschriften (z.B. DIN, VDE, EN) vertraut ist.

Auch LEDs können sehr heiß werden! Es ist in jedem Fall ratsam, die vorgegebene max. Temperatur der Leuchtmittel nicht zu übersteigen, da sich dieses nachhaltig auf die Lebensdauer und die Lichtintensität der LEDs auswirken kann.

Warnung: LEDs können, selbst im gedimmten Zustand, eine sehr hohe Lichtintensität entwickeln! Manche LEDs fallen inzwischen sogar schon unter die Laser-Klassifizierung. Speziell in Verbindung mit Optiken können selbst schwache LEDs sehr gefährlich werden. Der direkte Blick in LEDs kann irreparable Schäden an der Netzhaut des Auges hervorrufen.

Verwenden Sie Diffusoren zur Lichtstreuung.

Bitte beachten Sie, dass LED-Licht seine Intensität sehr schnell wechseln kann. Schnell wechselnde Lichteffekte können die Wahrnehmung beeinflussen, Beschwerden hervorrufen oder Anfälle bei Personen mit Neigung zu Epilepsie auslösen.

Anschluss: RGB-LED-Stripes / RGB-Steuerung und LED-Netzgerät

Wichtig: die Stromversorgung muss auf die verwendeten RGB-LED-Stripes abgestimmt sein!

Bitte RGB-LED-Stripes nicht im aufgerollten Zustand betreiben!

EVN liefert für RGB-LED-Stripes auch die passenden LED-Netzgeräte und RGB-Steuerungen.

Wichtig: Eine ungeeignete Stromversorgung kann zu Funktionsstörungen, unerwünschtem Flackern, Zerstörung der LEDs, der Elektronik und im schlimmsten Fall zu Überhitzungen führen.

Wir raten dringend von der Verwendung von unstabilisierten Netzteilen ab!

Wir empfehlen Stromversorgungen in LED-Netzteil-Technologie aus dem EVN-Liefer-Programm!

Hinweis:

In der Praxis sind RGB-LED-Stripes mit 12 V/DC und 24 V/DC üblich. RGB-LED-Streifen können teilweise, je nach Länge, sehr hohe Ströme benötigen.
Wichtig: bei der Wahl des LED-Netzgeräts unbedingt die angeschlossene Leistung berücksichtigen und es werden grundsätzlich LED-Netzgeräte mit 12V/DC benötigt!

Hinweis zu RGB-LED-Stripes:

Von EVN gelieferte RGB-LED-Stripes 12 V/DC sind üblicherweise auf Rollen mit max. 5 m Länge, der Stromverbrauch ist etwa 7,2 W / pro Meter.

Somit könnten je RGB-LED-Controller max 144 W bis zu 4 Rollen RGB-LED-Stripes a` 5 m angeschlossen werden (ca. 20 m).

Wichtig: Es dürfen max. 5 m RGB-LED-Stripes an einer Zuleitung vom Controller betrieben werden. Sollten längere Strecken mit RGB-LED-Streifen zurückgelegt werden, ist z.B. bei 20 m Länge eine 4-malige Einspeisung vom Controller erforderlich!

RGB-LED-Stripes können in beliebiger Länge (bis 500 cm) verbaut und (alle 10 cm) gekürzt werden.

Bei den Restlängen der RGB-LED-Stripes, kann an den vorhandenen Lötaugen, eine neue Zuleitung angelötet werden (Abbildung: 2).

Erst-Inbetriebnahme (Abbildung: 3)

Über die vorhandene Anschlussleitung muss der RGB-LED-Stripe mit dem RGB-Controller angeschlossen werden. Der RGB-Controller muß mit einem LED-Netzgerät 12V/DC verbunden werden. Schließen Sie als Erstes den RGB-LED-Stripe an.
Wichtig: Polung + (schwarz) / - (RGB) beachten!

Um einen Kurzschluss zu vermeiden, muss das LED-Netzgerät als Letztes angeschlossen werden. Nachdem der RGB-LED-Stripe an den RGB-Controller und dieser an die LED-Stromversorgung angeschlossen wurde, empfiehlt sich ein erster Test!

Wichtig: Bitte verwenden Sie beim Zusammenfassen mehrerer RGB-LED-Stripes an einen RGB-Controller z.B. WAGO-Klemmen und ein Klein-Verteiler-Gehäuse.

Dimmen von RGB-LED-Stripes

RGB-LED-Stripes können mit den RGB-Controllern Art.-Nr.: FRGBC 12 144 und RGB-MS-C (aus dem EVN-Lieferprogramm) per Funk gedimmt werden.

Hier können bis zu 4 Rollen (a` 5 m) RGB-LED-Stripes (mit einer Gesamt-Länge bis zu 20 m) angeschlossen werden.

RGB-LED-Stripe-Einbau in Aluminium-Profilen

Der Einbau in hohe und flache Aluminium-Profile (aus dem EVN-Lieferprogramm) ist für die LED-Stripes bestens geeignet. Die Wärme der LED-Stripes wird über die Aluminium-Profile abgeleitet und die Alu-Profile bieten dem LED-Stripe ein sicheres Zuhause. Durch klare und matte Kunststoff-Abdeckprofile wird eine unterschiedliche Lichtverteilung möglich. Die Alu-Profile können im Vorfeld, bequem in Decken und Wänden (teilweise in Böden) flächenbündig verbaut werden und nachträglich wird der LED-Stripe eingeklebt.

Hinweise zur Reinigung

LED-Stripes (im ungeschützten Einbau) vom Netz trennen. Keine feuchten, ätzenden oder scheuernden Reinigungs- oder Lösungsmittel verwenden. Lediglich einen weichen Staubwedel benutzen. Immer erst abwarten, bis der LED-Stripe vollständig abgekühlt ist, bevor mit der Reinigung begonnen wird.

Umbau und Veränderung der LED-Stripes

War der LED-Stripe bereits einige Tage in verklebter Form im Einsatz, ist eine spätere Veränderung nahezu unmöglich. Die Klebefolie des LED-Stripes haftet so stark (auf einem glatten Untergrund), daß ein späteres Entfernen zur Zerstörung führen kann.
Wichtig: EVN übernimmt hierfür keine Haftung!

Hinweise zur Entsorgung und Recycling

Alle Materialien sind entsprechend Ihrer spezifischen Eigenschaften und Vorschriften zu trennen und fachgerecht zu Entsorgen, bzw. der Wiederaufbereitung (Recycling) zuzuführen.

Fragen

Bitte fragen Sie Ihren Fachhändler falls bei Ihnen irgendwelche Zweifel aufkommen sollten oder Sie weitere Informationen wünschen.

EVN-Lichttechnik GmbH

Am Umspannwerk 1 · 90518 Altdorf

Tel.: 0 91 87 / 97 09-0 · Fax: 0 91 87 / 97 09-99

www.evn-lichttechnik.com