Hinweise zur Entsorgung und Recycling

Alle Materialien sind entsprechend Ihrer spezifischen Eigenschaften und Vorschriften zu trennen und fachgerecht zu Entsorgen, bzw. zur Wiederaufbereitung (Recycling) zuzuführen.

Fragen

Bitte fragen Sie Ihren Fachhändler falls bei Ihnen irgendwelche Zweifel aufkommen sollten oder Sie weitere Informationen wünschen.

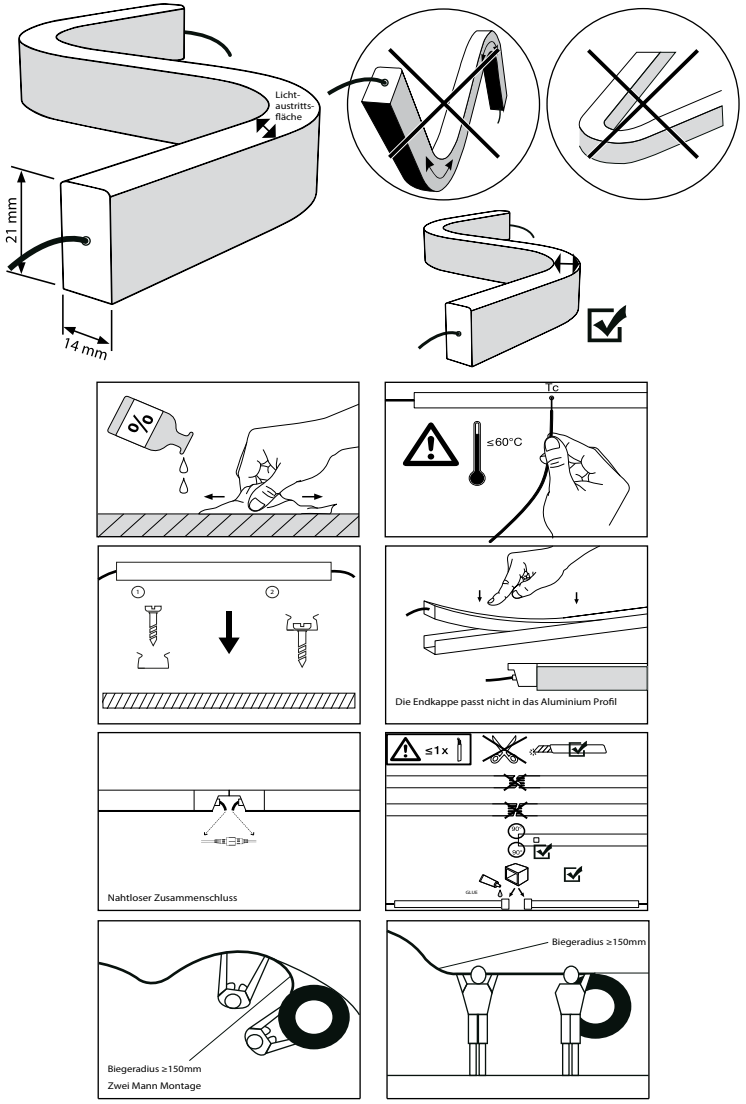

EVN-Lichttechnik GmbH

Zum Lichtblick 1-12 · 90610 Winkelhaid
Tel.: 0 91 87 / 97 09-0 · Fax: 0 91 87 / 97 09-99

www.evn-lichttechnik.com

Side-View-Neon-Flex-Strip

UV-beständig; kein Alu-Profil erforderlich

Artikel-Nr.: LNEFSV67240705099

Installations- und Bedienungsanleitung

Herzlichen Dank, dass Sie sich für den Kauf unserer **Side-View-Neon-Flex-Strip** (Artikel-Nr.: LNEFSV67240705099) entschieden haben.

Bitte lesen Sie diese Installations- und Bedienungsanleitung sorgfältig durch und bewahren Sie diese auch nach der Montage gut auf.

Bei Sach- und Personenschäden durch Nichtbeachten der Anleitung oder durch unsachgemäße Handhabung, bzw. vorgenommene Änderungen am Produkt übernimmt EVN-Lichttechnik GmbH keine Haftung!

Technische Daten

Farbe	Weiß
Versorgungsspannung	24 V/DC
EEK	A
Lumen	max. 310 lm/m
Anzahl Leuchtmittel	70 /m
Lichtfarbe	RGB
Leistung	10 W/m
Abstrahlwinkel	120°
Biegeradius	150 mm
UV-beständig	ja
Begehbar	nein
Kühlung	kein Alu-Profil nötig
Schutzart	IP67
Teilbar	100 mm
Länge	1 m
Höhe x Breite	21 x 14 mm
Zuleitung	2 x 0,2 m IP65-Anschlussleitung Stecker / Buchse
Pro einseitige Einspeisung	max. 8 m
ta	-25°C - +50°C
tc	60°C
Einsatzbereich	Innen-/ Außenbereich
Qualitäts-/Prüfzeichen	CE

Verpackungsinhalt

- Side-View-Neon-Flex-Strip 1 x
- Installations- und Bedienungsanleitung 1 x

Optionales Zubehör

LNEFAV200RGB	1x 0,2 m Anschlussleitung mit freien Aderenden und Stecker 1x 0,2 m Anschlussleitung mit freien Aderenden und Buchse
LNEFCLIP3	4x Befestigungsclip
LNEFEAK3	2x Endabschlusskappe
APLNEF3100	Alu-Profil zur geradlinigen Führung
LNEFSD50	Kleb-und Dichtsilicon 40 ml/Tube

Vor der Installation

- Die Leuchte darf nur außerhalb der Verpackung betrieben werden.
- Bevor Sie die Leuchte in Betrieb nehmen, vergewissern Sie sich, dass diese auf dem Transportweg nicht beschädigt wurde. Bei Beschädigungen am Kabel oder elektrischen Teilen darf die Leuchte nicht betrieben werden.
- Vergewissern Sie sich, dass nur Betriebsgeräte mit korrekter Betriebsspannung verwendet werden. Mindest- und Maximallast des Netzgeräts beachten.
- Verarbeitungstemperatur liegt zwischen 15°C und 35°C - niedrigere bzw. höhere Temperaturen können sich negativ auf die Flexibilität und den Halt des Produkts auswirken.
- Der Neon-Flex-Strip sollte stets von zwei Personen montiert werden. Achten Sie darauf, dass das Produkt nicht durchhängt, der Biegeradius darf nicht unterschritten und die Ummantelung darf nicht beschädigt werden (ansonsten keine Gewährleistung für einen ausreichenden Schutz).
- Das Produkt ist für die Montage auf dem Boden, an der Wand oder an der Decke im Innen- /bzw. Außenbereich geeignet.
- Längenanpassung
  Sie dürfen das Produkt nur an den gekennzeichneten Stellen (Scherensymbol) im 90° Winkel mit einem Cutter-Messer durchtrennen.
  Achtung: Hierbei verliert das Produkt seine Schutzart (IP67)! Um das Produkt vor Feuchtigkeit zu schützen, empfehlen wir eine Kombination aus Kleb- und Dichtsilicon (LNEFSD50) und den Endabschlusskappen (LNEFEAK3). Die Wiederherstellung der Schutzart von IP67 kann allerdings nicht mehr gewährleistet werden, da dies im wesentlichen von der Sorgfalt und Genauigkeit beim Abdichtvorgang abhängig ist!
  Deshalb beträgt die Schutzart nach Zuschnitt und Verkleben (mit LNEFEAK3 und LNEFSD50) nur noch IP65.

Montage

- Hauptschalter des betreffenden Bereichs ausschalten.
- Die Montage kann je nach Untergrund und Verwendungszweck mit dem **Halteprofil** (APLNEF3100) für eine geradlinige Führung oder den **Befestigungs-clips** (LNEFCLIP3) erfolgen.
- Nachdem das Produkt mechanisch montiert wurde, erfolgt der Anschluss an das LED-Netzgerät (24V/DC).
- Optional ist zusätzlich der Einsatz eines Steuergerätes (Dimmer/Farbsteuerung) möglich (Montagehinweise des Steuergerätes sind zu beachten).
- Nachdem das Netzteil an der Hausinstallation angeschlossen wurde, ist das Produkt betriebsbereit. Hauptschalter einschalten und Funktionstest durchführen.

Wichtig

LEDs / LED-Leuchten dürfen nur im fest angeschlossenen Zustand getestet werden! Nach einem Festanschluss der LEDs / LED-Leuchten an das LED-Netzgerät, darf dieses erst an das Versorgungsnetz angeschlossen werden.

Eine Nichtbeachtung kann zur Zerstörung der LEDs führen!

Sicherheitshinweise

- Die elektrische Installation bzw. Reparatur darf nur von offiziell anerkanntem Fachpersonal vorgenommen werden.
- Vor der Installation oder vor einer Wartung muss der Hauptschalter des betreffenden Bereichs ausgeschalten werden.
- Vor dem Berühren vergewissern Sie sich immer, ob die Abschaltung und Kühlung bereits erfolgt ist.
- Tragen Sie das Produkt nicht am Kabel und schützen Sie dieses vor Hitze, Öl und scharfen Kanten.
- Auf die Polung ist zu achten! Bei einer falschen Polung ist keine Funktion gegeben bzw. kann das Produkt Schaden nehmen.
- Das Produkt darf nur betrieben werden, wenn es einwandfrei funktioniert. Bei einem Fehlverhalten muss das Produkt sofort ausgeschalten werden und darf erst wieder nach Überprüfung einer Elektrofachkraft betrieben werden.
  Fehlverhalten:
  - sichtbare Schäden am Produkt
  - funktioniert nicht einwandfrei oder flackert
  - Überhitzung erkennbar
  - Geruchsentwicklung durch verschmoren / verbrennen
- Mechanische Belastungen des Neon-Flex-Strip sind zu vermeiden!
- Das Produkt darf nicht auf bzw. in der Nähe von heißen Gegenständen montiert werden.
- Verpackungsmaterial und Kleinteile von Kindern und Haustieren fernhalten. Erstickungsgefahr !

Hinweise zur Reinigung

Produkt vom Netz trennen. Keine ätzenden oder scheuernden Reinigungs- oder Lösungsmittel verwenden. Lediglich ein weiches, angefeuchtetes Tuch benutzen. Immer erst abwarten, bis der Strip vollständig abgekühlt ist, bevor mit der Reinigung begonnen wird.

Außerbetriebnahme

Bauen Sie den Strip unter Berücksichtigung aller Sicherheitshinweise wie beschrieben aus. Reinigen Sie das Produkt wie beschrieben und lagern Sie dieses in einer geeigneten Verpackung (Originalkarton falls vorhanden!) an einem trockenen, frostsicheren Ort.