EVN-Lichttechnik GmbH

Zum Lichtblick 1-12 · 90610 Winkelhaid
Tel.: 0 91 87 / 97 09-0 · Fax: 0 91 87 / 97 09-99

www.evn-lichttechnik.com

Technische Änderungen vorbehalten. Keine Haftung für Irrtümer und Druckfehler.

NV-Einbauleuchte

Starr, IP44

Artikel-Nr.: 088014

Installations- und Bedienungsanleitung

Herzlichen Dank, dass Sie sich für den Kauf unserer **Niedervolt Einbauleuchte** (Artikel-Nr.: 088014) entschieden haben.

Bitte lesen Sie diese Installations- und Bedienungsanleitung sorgfältig durch und bewahren Sie diese auch nach der Montage gut auf.

Bei Sach- und Personenschäden durch Nichtbeachten der Anleitung oder durch unsachgemäße Handhabung, bzw. vorgenommene Änderungen am Produkt übernimmt EVN-Lichttechnik GmbH keine Haftung!

Technische Änderungen vorbehalten. Keine Haftung für Irrtümer und Druckfehler.

Technische Daten

Material - Gehäuse	Kunststoff
Material - Abdeckung	Glas opal
Farbe	Chrom matt
Konstantspannung	12 V
Sockel	G-4
Leistung	max. 10 W
Schutzart	IP44
Schutzklasse	III
Durchmesser	ø 70 mm
Höhe	21 mm
Lochausschnitt	ø 54 mm
Einbautiefe	24 mm
Einsatzbereich	Innenbereich
Qualitäts-/Prüfzeichen	CE F MM

Verpackungsinhalt

- Einbauleuchte mit Silikonleitung und AMP-Stecker 1 x
- Installations- und Bedienungsanleitung 1 x

Sicherheitsabstände

- Zwischen Lampe und direkt beleuchteter Oberfläche oder direkt beleuchtetem Objekt: 300 mm
- Von Einbauleuchte zu Einbauleuchte: 100 mm
- Zwischen installierter Einbauleuchte und der nächstgelegenen vertikalen Wand 75 mm

Vor der Installation

- Die Leuchte darf nur außerhalb der Verpackung betrieben werden.
- Bevor Sie die Leuchte in Betrieb nehmen, vergewissern Sie sich, dass diese auf dem Transportweg nicht beschädigt wurde. Bei Beschädigungen am Kabel oder elektrischen Teilen darf die Leuchte nicht betrieben werden.
- Vergewissern Sie sich, dass nur Betriebsgeräte und Leuchtmittel mit korrekter Betriebsspannung verwendet werden. Niemals die Kapazität des Netzgeräts über- oder unterschreiten!
- Beim Einbau ist darauf zu achten, dass die Materialstärke 2,5 cm nicht überschreitet.

Montage

- Hauptschalter des betreffenden Bereichs ausschalten.
- Für die Montage der Leuchte muss ein geeigneter Befestigungsort vorhanden sein.
- Positionieren und Ausrichten der Leuchte am gewünschten Einbauort.
- Umriss für den Lochausschnitt anzeichnen und aussägen - Abmessung vorher nochmals anhand der Leuchte prüfen!
- Das Kabel der Lampenfassung (Mindestlänge 180 cm) an die sekundär Anschlussklemme vom Netzgerät installieren. Betriebsgerät am Netz anschließen und ggf. in das Deckeninnere einschieben.
- Die angeschlossene Leuchte mit mäßigem Druck in den Ausschnitt einsetzen (Achtung keinen Druck auf das Schutzglas ausüben), die Federn spreizen sich dabei in das Deckenmaterial und verankern die Leuchte. (A)
- Leuchtmittel in die Leuchte einsetzen. Deckel (Bajonett-Verschluss) aufsetzen. (B)
- Anlage kann mit dem Hauptschalter in Betrieb gesetzt werden.

Technische Änderungen vorbehalten. Keine Haftung für Irrtümer und Druckfehler.

Wichtig

LEDs / LED-Leuchten dürfen nur im fest angeschlossenen Zustand getestet werden! Nach einem Festanschluss der LEDs / LED-Leuchten an das LED-Netzgerät, darf dieses erst an das Versorgungsnetz angeschlossen werden.

Eine Nichtbeachtung kann zur Zerstörung der LEDs führen!

Sicherheitshinweise

- Die elektrische Installation bzw. Reparatur darf nur von offiziell anerkanntem Fachpersonal vorgenommen werden.
- Vor der Installation oder vor einer Wartung muss der Hauptschalter des betreffenden Bereichs ausgeschalten werden.
- Vor dem Berühren vergewissern Sie sich immer, ob die Abschaltung und Kühlung bereits erfolgt ist.
- Tragen Sie die Leuchte nicht am Anschlusskabel und benutzen Sie das Kabel nicht, um den Stecker aus der Steckdose zu ziehen. Schützen Sie das Kabel vor Hitze, Öl und scharfen Kanten.
- Aufgrund der Wärmentwicklung der Leuchte darf diese keinenfalls durch wärmedämmende Abdeckungen oder ähnliche Werkstoffe abgedeckt werden. Dämmmaterial ist im Radius von min. 30 cm um die Leuchte zu entfernen.
- Verpackungsmaterial und Kleinteile von Kindern und Haustieren fernhalten. Erstickungsgefahr !

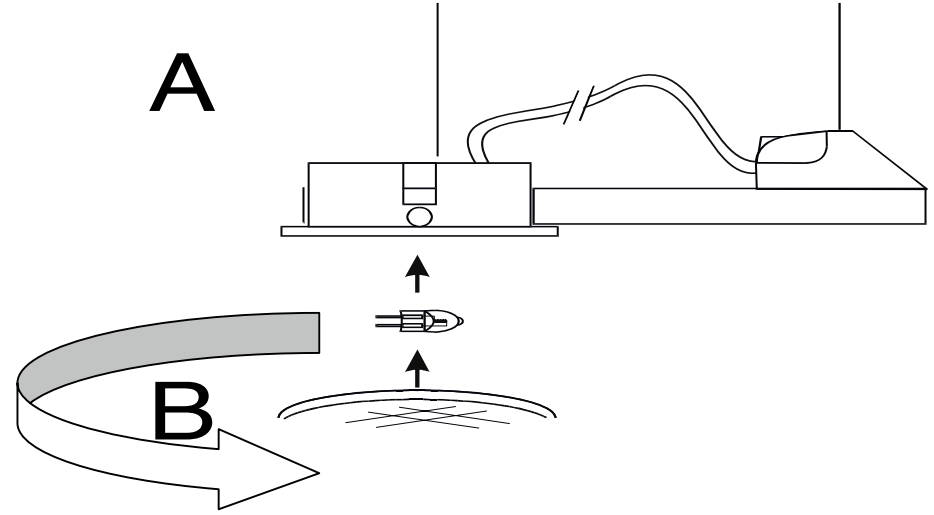

Hinweise zur Reinigung

Leuchte vom Netz trennen. Keine ätzenden oder scheuernden Reinigungs- oder Lösungsmittel verwenden. Lediglich ein weiches, angefeuchtetes Tuch benutzen. Immer erst abwarten, bis die Leuchte vollständig abgekühlt ist, bevor mit der Reinigung begonnen wird.

Außerbetriebnahme

Bauen Sie die Leuchte unter Berücksichtigung aller Sicherheitshinweise wie beschrieben aus. Reinigen Sie die Leuchte wie beschrieben. Lagern Sie die Leuchte in einer geeigneten Verpackung (Originalkarton falls vorhanden!) an einem trockenen, frostsicheren Ort.

Hinweise zur Entsorgung und Recycling

Alle Materialien sind entsprechend Ihrer spezifischen Eigenschaften und Vorschriften zu trennen und fachgerecht zu Entsorgen, bzw. zur Wiederaufbereitung (Recycling) zuzuführen.

Fragen

Bitte fragen Sie Ihren Fachhändler falls bei Ihnen irgendwelche Zweifel aufkommen sollten oder Sie weitere Informationen wünschen.

EEK= Energieeffizienz auf einer Skala von A++ (höchste Effizienz) bis E (geringste Effizienz)