Produktdatenblatt | Deckeneinbauleuchte (LED)

| | |
|---|---|
| Artikelnummer: | **PC650N61440** |
| Serie: | **PC65-Serie** |
| EAN: | 4037293022262 |
| Zolltarifnummer: | 94054239900 |

**5 Jahre Garantie**



**Artikelbeschreibung**

LED Deckeneinbauleuchte ▪ rund ▪ schwenkbar ▪ alu poliert ▪ IP65 ▪ 220-240 V/AC ▪ 6 W ▪ 4000 K ▪ 683 lm ▪ Inkl. LED-Netzgerät

Mit der COB-LED Deckeneinbauleuchte lassen sich vielfältige Anwendungen im Innenbereich, wie z. B. Effektbeleuchtung, Raumbeleuchtung, Akzentuierte Beleuchtung und vieles mehr realisieren. Beim Einbau in geschlossene Decken erreicht die Leuchte die Schutzart IP65. Aufgrund dessen kann die Leuchte natürlich ebenso für Feuchtraum-Anwendungen und im Außenbereich eingesetzt werden. Zusätzliche Kosten für Leuchtmittel entfallen bei dieser Leuchte, da die Leistung von einem fest verbauten LED-Chip geliefert wird. Da im Lieferumfang das Netzgerät bereits enthalten ist, fallen auch hierfür keine zusätzlichen Kosten an. Der Schwenkwinkel beträgt 20°. tc: 75°C.

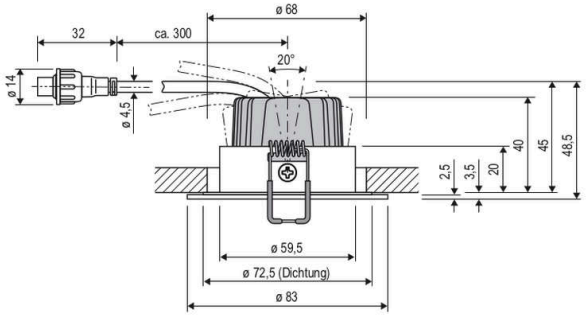


**Technische Spezifikation** (ETIM Klassenschlüssel: EC001744)

| | |
|---|---|
| Schutzart (IP) | IP65 |
| Schutzart (NEMA) | 4 |
| Eingangsspannung [V] | 220 - 240 |
| Spannungsart | AC |
| Frequenz | 50/60 Hz |
| Schutzklasse | II |
| Form | rund |
| Außendurchmesser [mm] | 83 |
| Höhe/Tiefe [mm] | 48,5 |
| Gesamtlänge [m] | 0,0485 |
| Einbaudurchmesser [mm] – (min./max.) | 68 - 68 |
| Einbauhöhe/-tiefe [mm] – (min./max.) | 45 - 45 |
| Max. Systemleistung [W] | 6 |
| Systemleistung einstellbar | nein |
| Systemleistung [W] – werkseitig | 6 |
| Systemleistung – Stufen [W] | 6 |
| Lichtstrom einstellbar | nein |
| Bemessungslichtstrom [lm] | 683 |
| Lichtstrom (min./max.) | 683 - 683 |
| Lichtstrom [lm] – werkseitig | 683 |
| Lichtstrom – Stufen (lm) | 683 |
| Farbtemperatur einstellbar | nein |
| Farbtemperatur (min./max.) | 4000 - 4000 |
| Farbtemperatur [K] – werkseitig | 4000 |
| Farbtemperatur – Stufen [K] | 4000 |
| Mit Leuchtmittel | ja |
| Leuchtmittel | LED nicht austauschbar |
| Farbwiedergabeindex CRI (Bereich) | 90-100 |
| Bildschirmarbeitsplatztauglich nach EN 12464-1 | nein |
| Farbkonsistenz (McAdam-Ellipse) | SDCM3 |

| | |
|---|---|
| Lichtausbeute [lm/W] (max.) | 114 |
| Konstant-Lichtstrom-Regelung | nein |
| Lichtaustritt | direkt |
| Lichtstärke [cd] (Berechnung) | 1995 |
| Lichtverteiler | Reflektor |
| Lichtverteilung | symmetrisch |
| Lichtfarbe | weiß |
| Reflektor | hochglänzend |
| Ausstrahlungswinkel einstellbar | nein |
| Ausstrahlungswinkel | 38 |
| Ausstrahlungswinkel (Bereich) | mediumstrahlend 21-40° |
| Werkstoff des Gehäuses | Aluminium |
| Gehäusefarbe | Aluminium |
| Oberflächenschutz | sonstige |
| Oberfläche gebürstet | ja |
| Verstellbarkeit | schwenkbar |
| Schwenkbereich horizontal (Schwenkwinkel) | 20 |
| Werkstoff der Abdeckung | Glas |
| Beschaffenheit der Abdeckung | klar |
| Farbe der Abdeckung | farblos |
| Ballwurfsicher | nein |
| Mit Betriebsgerät | ja |
| Betriebsgerät | LED-Betriebsgerät stromgesteuert |
| Austauschbares Betriebsgerät | ja |
| Anschlussart | sonstige |
| Polzahl | 2 |
| Notstromversorgung integriert | nein |
| Geeignet für Aufbaumontage | nein |
| Geeignet für Deckenmontage | ja |

| | |
|---|---|
| Geeignet für Einbaumontage | ja |
| Geeignet für Pendelaufhängung | nein |
| Geeignet für Wandmontage | nein |
| Geeignet für Klemmmontage | nein |
| Geeignet für Podest-/Bodenmontage | nein |
| Geeignet für Seilsystem | nein |
| Geeignet für Stromschienenmontage | nein |
| Geeignet für Traversenmontage | nein |
| Abdeckung der Leuchte mit Wärmedämmmaterial möglich | nein |
| Bemessungsumgebungstemperatur [°C] - solidarisiert | -20 °C … 40 °C |
| Leuchte mit begrenzter Oberflächentemperatur "D-Zeichen" nach EN 60598-2-24 | nein |
| Kontaktöffnungsweite des Schaltelements [mm] | > 3 |
| Mit Bewegungsmelder | nein |
| Mit Lichtsensor | nein |
| Dimmbar | ja |
| Dimmung 0-10 V | nein |
| Dimmung 1-10 V | nein |
| Dimmung DALI | nein |
| Dimmung DALI-2 | nein |
| Dimmung DMX | nein |
| Dimmung DSI | nein |
| Dimmung LineSwitch | nein |
| Dimmung Netzspannungsmodulation | nein |
| Dimmung Phasenabschnitt | ja |
| Dimmung Phasenanschnitt | ja |
| Dimmung Potentiometer (geräteintegriert) | nein |
| Dimmung RF | nein |
| Dimmung Sine Wave Reduction | nein |
| Dimmung Touch and Dim | nein |
| Dimmung Zigbee | nein |
| Dimmung herstellerspezifisch | nein |
| Dimmung mit Push-button | nein |
| Dimmung programmierbar | nein |
| IFTTT-Unterstützung verfügbar | nein |
| Lichtstromerhalt bei mittl. Nutzungsdauer 50.000 h bei 25 °C Umgebungstemp. | 80 |
| Kompatibel mit Amazon Alexa | nein |
| Kompatibel mit Apple HomeKit | nein |
| Kompatibel mit Google Assistant | nein |
| Gewicht [kg] | 0,31 |
| CE-Kennzeichnung | ja |
| RoHS-Kennzeichnung | true |
| MM-Kennzeichnung | ja |
| WEEE-Kennzeichnung | ja |
| Handhabungsrichtlinie | recycling WEEE |

## Lichtverteilungskurve

Lichtverteilungskurven geben an, in welche Richtung und mit welcher Intensität eine Leuchte Licht aussendet. Die Messung führt zur Darstellung der Lichtstärkeverteilung in einem in der EN 13032-1 definierten Datenformat. Sie werden zusätzlich in international verbreitete Datenformate der Lichtplanungsprogramme, wie z. B. das IES-Datenformat, überführt.

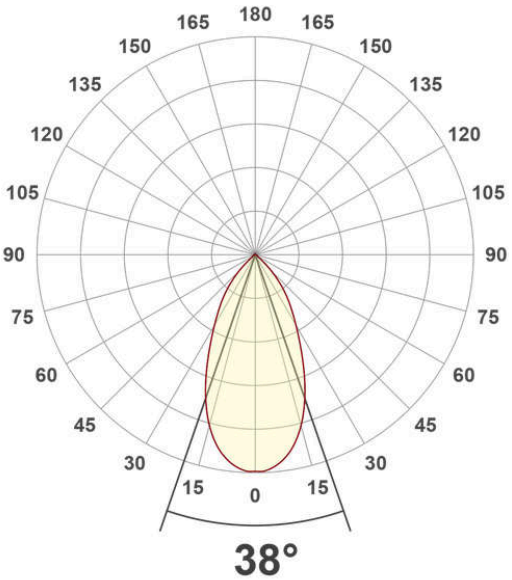


## Kegeldiagramm

Das Lichtkegeldiagramm zeigt die maximale Beleuchtungsstärkewerte (lx) mit folgenden Kenngrößen:

**Entfernung (m):**
Abstand der Lichtaustrittsfläche zur Bezugsebene (senkrecht zur Lichtquelle)

**Lichtbereich / Durchmesserø (m):**
Lichtkegeldurchmesser (m), charakterisiert dadurch, dass am Kegelrand die Hälfte des maximalen Beleuchtungsstärkewertes vorliegt.

**Beleuchtungsstärke E0°(lx):**
Maximale Beleuchtungsstärke für die entsprechende Lichtpunkthöhe (m)

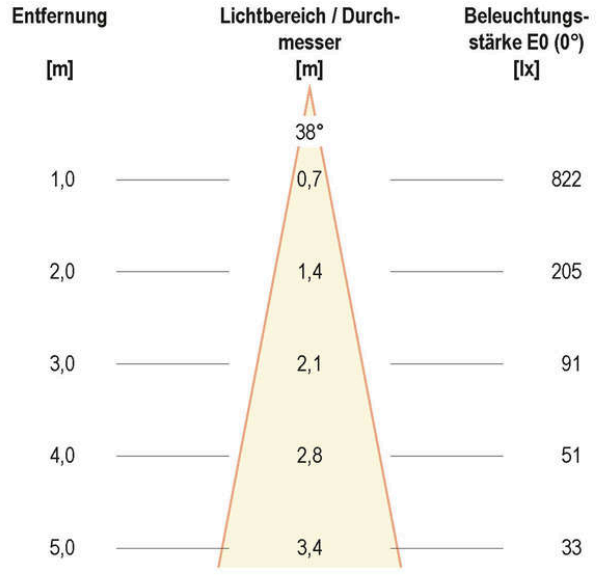


## Zubehör

**06525122**

2,5m Verbindungsleitung für IP65 Stecksystem



**HFKPC**

Haltefeder für PC-Serie

