Produktdatenblatt | Deckeneinbauleuchte (LED)

Artikelnummer:	**PC650N61140**
Serie:	**PC65-Serie**
EAN:	4037293022248
Zolltarifnummer:	94054239900

5 Jahre Garantie



Artikelbeschreibung

LED Deckeneinbauleuchte ▪ rund ▪ schwenkbar ▪ Chrom ▪ IP65 ▪ 220-240 V/AC ▪ 6 W ▪ 4000 K ▪ 683 lm ▪ Inkl. LED-Netzgerät

Mit der COB-LED Deckeneinbauleuchte lassen sich vielfältige Anwendungen im Innenbereich, wie z. B. Effektbeleuchtung, Raumbeleuchtung, Akzentuierte Beleuchtung und vieles mehr realisieren. Beim Einbau in geschlossene Decken erreicht die Leuchte die Schutzart IP65. Aufgrund dessen kann die Leuchte natürlich ebenso für Feuchtraum-Anwendungen und im Außenbereich eingesetzt werden. Zusätzliche Kosten für Leuchtmittel entfallen bei dieser Leuchte, da die Leistung von einem fest verbauten LED-Chip geliefert wird. Da im Lieferumfang das Netzgerät bereits enthalten ist, fallen auch hierfür keine zusätzlichen Kosten an. Der Schwenkwinkel beträgt 20°. tc: 75°C.

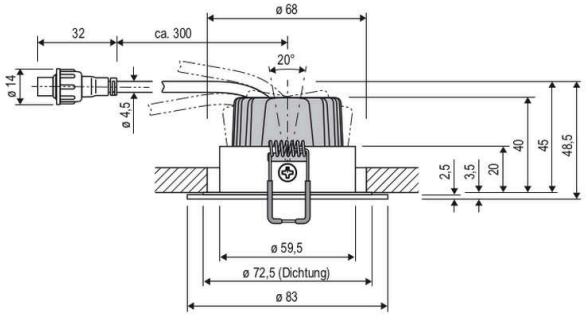

Technische Spezifikation (ETIM Klassenschlüssel: EC001744)

Schutzart (IP)	IP65
Schutzart (NEMA)	4
Eingangsspannung [V]	220 - 240
Spannungsart	AC
Frequenz	50/60 Hz
Schutzklasse	II
Form	rund
Außendurchmesser [mm]	83
Höhe/Tiefe [mm]	48,5
Gesamtlänge [m]	0,0485
Einbaudurchmesser [mm] – (min./max.)	68 - 68
Einbauhöhe/-tiefe [mm] – (min./max.)	45 - 45
Max. Systemleistung [W]	6
Systemleistung einstellbar	nein
Systemleistung [W] – werkseitig	6
Systemleistung – Stufen [W]	6
Lichtstrom einstellbar	nein
Bemessungslichtstrom [lm]	683
Lichtstrom (min./max.)	683 - 683
Lichtstrom [lm] – werkseitig	683
Lichtstrom – Stufen (lm)	683
Farbtemperatur einstellbar	nein
Farbtemperatur (min./max.)	4000 - 4000
Farbtemperatur [K] – werkseitig	4000
Farbtemperatur – Stufen [K]	4000
Mit Leuchtmittel	ja
Leuchtmittel	LED nicht austauschbar
Farbwiedergabeindex CRI (Bereich)	90-100
Bildschirmarbeitsplatztauglich nach EN 12464-1	nein
Farbkonsistenz (McAdam-Ellipse)	SDCM3

Lichtausbeute [lm/W] (max.)	114
Konstant-Lichtstrom-Regelung	nein
Lichtaustritt	direkt
Lichtstärke [cd] (Berechnung)	1995
Lichtverteiler	Reflektor
Lichtverteilung	symmetrisch
Lichtfarbe	weiß
Reflektor	hochglänzend
Ausstrahlungswinkel einstellbar	nein
Ausstrahlungswinkel	38
Ausstrahlungswinkel (Bereich)	mediumstrahlend 21-40°
Werkstoff des Gehäuses	Aluminium
Gehäusefarbe	Chrom
Oberflächenschutz	sonstige
Oberfläche gebürstet	nein
Verstellbarkeit	schwenkbar
Schwenkbereich horizontal (Schwenkwinkel)	20
Werkstoff der Abdeckung	Glas
Beschaffenheit der Abdeckung	klar
Farbe der Abdeckung	farblos
Ballwurfsicher	nein
Mit Betriebsgerät	ja
Betriebsgerät	LED-Betriebsgerät stromgesteuert
Austauschbares Betriebsgerät	ja
Anschlussart	sonstige
Polzahl	2
Notstromversorgung integriert	nein
Geeignet für Aufbaumontage	nein
Geeignet für Deckenmontage	ja

Geeignet für Einbaumontage	ja
Geeignet für Pendelaufhängung	nein
Geeignet für Wandmontage	nein
Geeignet für Klemmmontage	nein
Geeignet für Podest-/Bodenmontage	nein
Geeignet für Seilsystem	nein
Geeignet für Stromschienenmontage	nein
Geeignet für Traversenmontage	nein
Abdeckung der Leuchte mit Wärmedämmmaterial möglich	nein
Bemessungsumgebungstemperatur [°C] - solidarisiert	-20 °C … 40 °C
Leuchte mit begrenzter Oberflächentemperatur "D-Zeichen" nach EN 60598-2-24	nein
Kontaktöffnungsweite des Schaltelements [mm]	> 3
Mit Bewegungsmelder	nein
Mit Lichtsensor	nein
Dimmbar	ja
Dimmung 0-10 V	nein
Dimmung 1-10 V	nein
Dimmung DALI	nein
Dimmung DALI-2	nein
Dimmung DMX	nein
Dimmung DSI	nein
Dimmung LineSwitch	nein
Dimmung Netzspannungsmodulation	nein
Dimmung Phasenabschnitt	ja
Dimmung Phasenanschnitt	ja
Dimmung Potentiometer (geräteintegriert)	nein
Dimmung RF	nein
Dimmung Sine Wave Reduction	nein
Dimmung Touch and Dim	nein
Dimmung Zigbee	nein
Dimmung herstellerspezifisch	nein
Dimmung mit Push-button	nein
Dimmung programmierbar	nein
IFTTT-Unterstützung verfügbar	nein
Lichtstromerhalt bei mittl. Nutzungsdauer 50.000 h bei 25 °C Umgebungstemp.	80
Kompatibel mit Amazon Alexa	nein
Kompatibel mit Apple HomeKit	nein
Kompatibel mit Google Assistant	nein
Gewicht [kg]	0,32
CE-Kennzeichnung	ja
RoHS-Kennzeichnung	true
MM-Kennzeichnung	ja
WEEE-Kennzeichnung	ja
Handhabungsrichtlinie	recycling WEEE

Lichtverteilungskurve

Lichtverteilungskurven geben an, in welche Richtung und mit welcher Intensität eine Leuchte Licht aussendet. Die Messung führt zur Darstellung der Lichtstärkeverteilung in einem in der EN 13032-1 definierten Datenformat. Sie werden zusätzlich in international verbreitete Datenformate der Lichtplanungsprogramme, wie z. B. das IES-Datenformat, überführt.

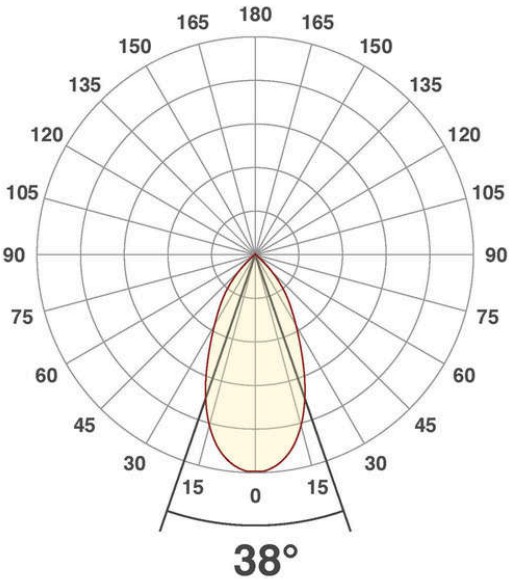

Kegeldiagramm

Das Lichtkegeldiagramm zeigt die maximale Beleuchtungsstärkewerte (lx) mit folgenden Kenngrößen:

Entfernung (m):
Abstand der Lichtaustrittsfläche zur Bezugsebene (senkrecht zur Lichtquelle)

Lichtbereich / Durchmesserø (m):
Lichtkegeldurchmesser (m), charakterisiert dadurch, dass am Kegelrand die Hälfte des maximalen Beleuchtungsstärkewertes vorliegt.

Beleuchtungsstärke E0°(lx):
Maximale Beleuchtungsstärke für die entsprechende Lichtpunkthöhe (m)

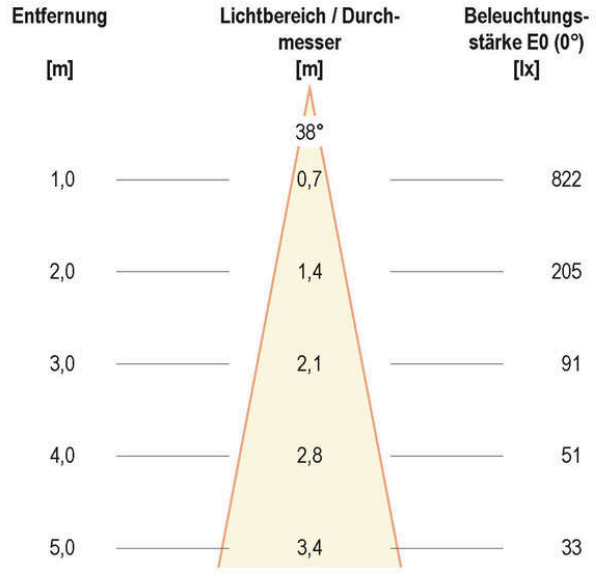

Zubehör

06525122

2,5m Verbindungsleitung für IP65 Stecksystem



HFKPC

Haltefeder für PC-Serie

