Produktdatenblatt | Deckeneinbauleuchte (LED)

Artikelnummer:	**LC44150102**
Serie:	**SOLIDO**
EAN:	4037293020237
Zolltarifnummer:	94051190900



Artikelbeschreibung

LED Deckeneinbauleuchte ▪ rund ▪ weiß ▪ IP54 ▪
220-240 V/AC + 180-250 V/DC ▪ 15 W ▪ 3000 K ▪ 1432 lm

Mit der LED Deckeneinbauleuchte lassen sich, dank der hohen Lichtausbeute, auch anspruchsvolle Beleuchtungsaufgaben problemlos realisieren. Dank der gegebenen Schutzart kann die Leuchte z. B. auch im Feuchtraum eingesetzt werden. Zusätzliche Kosten für Leuchtmittel entfallen bei dieser Leuchte, da die Leistung von einem fest verbauten LED-Chip geliefert wird. Da im Lieferumfang das Netzgerät bereits enthalten ist, fallen auch hierfür keine zusätzlichen Kosten an. Die Leuchte kann auch über eine Zentralbatterie betrieben werden, mit einer Eingangsspannung von 180-250V/DC.

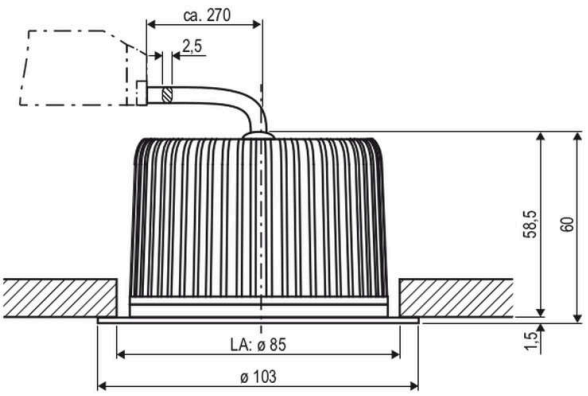

Technische Spezifikation (ETIM Klassenschlüssel: EC001744)

Schutzart (IP)	IP54
Schutzart (NEMA)	12
Eingangsspannung [V]	220 - 240
Spannungsart	AC
Eingangsspannung 2 [V]	180 - 250
Spannungsart 2	DC
Frequenz	50/60 Hz
Schutzklasse	II
Form	rund
Außendurchmesser [mm]	103
Höhe/Tiefe [mm]	60
Gesamtlänge [m]	0,06
Einbaudurchmesser [mm] – (min./max.)	85 - 85
Einbauhöhe/-tiefe [mm] – (min./max.)	60 - 60
Max. Systemleistung [W]	15
Systemleistung einstellbar	nein
Systemleistung [W] – werkseitig	15
Systemleistung – Stufen [W]	15
Lichtstrom einstellbar	Stufen
Bemessungslichtstrom [lm]	1432
Lichtstrom (min./max.)	1432 - 1432
Lichtstrom [lm] – werkseitig	1432
Lichtstrom – Stufen (lm)	1432
Farbtemperatur einstellbar	nein
Farbtemperatur (min./max.)	3000 - 3000
Farbtemperatur [K] – werkseitig	3000
Farbtemperatur – Stufen [K]	3000
Geeignet für Anzahl der Lichtquellen	1
Mit Leuchtmittel	ja
Leuchtmittel	LED nicht austauschbar

Farbwiedergabeindex CRI (Bereich)	80-89
Bildschirmarbeitsplatztauglich nach EN 12464-1	nein
Lichtausbeute [lm/W] (max.)	95
Konstant-Lichtstrom-Regelung	nein
Lichtaustritt	direkt
Lichtstärke [cd] (Berechnung)	2017
Lichtverteiler	Reflektor
Lichtverteilung	symmetrisch
Lichtfarbe	weiß
Reflektor	hochglänzend
Ausstrahlungswinkel einstellbar	nein
Ausstrahlungswinkel	55
Ausstrahlungswinkel (Bereich)	breitstrahlend 41-80°
Werkstoff des Gehäuses	Aluminium
Gehäusefarbe	weiß
Oberflächenschutz	pulverbeschichtet
Oberfläche gebürstet	nein
Verstellbarkeit	nicht verstellbar
Werkstoff der Abdeckung	Glas
Beschaffenheit der Abdeckung	klar
Farbe der Abdeckung	farblos
Ballwurfsicher	nein
Mit Betriebsgerät	ja
Betriebsgerät	LED-Betriebsgerät stromgesteuert
Austauschbares Betriebsgerät	ja
Anschlussart	Schraubklemme
Polzahl	2
Notstromversorgung integriert	nein
Geeignet für Aufbaumontage	nein

Geeignet für Deckenmontage	ja
Geeignet für Einbaumontage	ja
Geeignet für Pendelaufhängung	nein
Geeignet für Wandmontage	nein
Geeignet für Klemmmontage	nein
Geeignet für Podest-/Bodenmontage	nein
Geeignet für Seilsystem	nein
Geeignet für Stromschienenmontage	nein
Geeignet für Traversenmontage	nein
Abdeckung der Leuchte mit Wärmedämmmaterial möglich	nein
Bemessungsumgebungstemperatur [°C] - solidarisiert	-20 °C … 40 °C
Leuchte mit begrenzter Oberflächentemperatur "D-Zeichen" nach EN 60598-2-24	nein
Kontaktöffnungsweite des Schaltelements [mm]	> 3
Mit Bewegungsmelder	nein
Mit Lichtsensor	nein
Dimmbar	ja
Dimmung 0-10 V	nein
Dimmung 1-10 V	nein
Dimmung DALI	nein
Dimmung DALI-2	nein
Dimmung DMX	nein
Dimmung DSI	nein
Dimmung LineSwitch	nein
Dimmung Netzspannungsmodulation	nein
Dimmung Phasenabschnitt	ja
Dimmung Phasenanschnitt	ja
Dimmung Potentiometer (geräteintegriert)	nein
Dimmung RF	nein
Dimmung Sine Wave Reduction	nein
Dimmung Touch and Dim	nein
Dimmung Zigbee	nein
Dimmung herstellerspezifisch	nein
Dimmung mit Push-button	nein
Dimmung programmierbar	nein
IFTTT-Unterstützung verfügbar	nein
Kompatibel mit Amazon Alexa	nein
Kompatibel mit Apple HomeKit	nein
Kompatibel mit Google Assistant	nein
Gewicht [kg]	0,49
CE-Kennzeichnung	ja
RoHS-Kennzeichnung	true
WEEE-Kennzeichnung	ja
Handhabungsrichtlinie	recycling WEEE

Lichtverteilungskurve

Lichtverteilungskurven geben an, in welche Richtung und mit welcher Intensität eine Leuchte Licht aussendet. Die Messung führt zur Darstellung der Lichtstärkeverteilung in einem in der EN 13032-1 definierten Datenformat. Sie werden zusätzlich in international verbreitete Datenformate der Lichtplanungsprogramme, wie z. B. das IES-Datenformat, überführt.

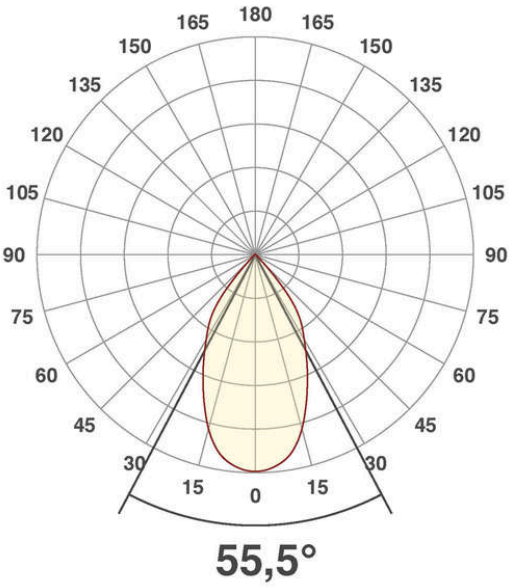

Kegeldiagramm

Das Lichtkegeldiagramm zeigt die maximale Beleuchtungsstärkewerte (lx) mit folgenden Kenngrößen:

Entfernung (m):
Abstand der Lichtaustrittsfläche zur Bezugsebene (senkrecht zur Lichtquelle)

Lichtbereich / Durchmesserø (m):
Lichtkegeldurchmesser (m), charakterisiert dadurch, dass am Kegelrand die Hälfte des maximalen Beleuchtungsstärkewertes vorliegt.

Beleuchtungsstärke E0°(lx):
Maximale Beleuchtungsstärke für die entsprechende Lichtpunkthöhe (m)

