Produktdatenblatt | Deckeneinbauleuchte (LED)

Artikelnummer:	**L4408010125**
Serie:	**SOLIDO**
EAN:	4037293020275
Zolltarifnummer:	94051190900



Artikelbeschreibung

LED Deckeneinbauleuchte ▪ rund ▪ weiß ▪ IP54 ▪ 24V/DC ▪ 8 W ▪ 2700K-6500K ▪ 850 lm

Tunable-White Einbauleuchte für verschiedene Anwendungsbereiche, wie z. B. flächendeckende, aber auch effektvolle Beleuchtungen in Flur, Wohnzimmer, Büro, und vieles mehr. Die Farbtemperatur des Panels kann mittels separat erhältlichen Controller im Bereich von 2700K-6500K frei gewählt werden.

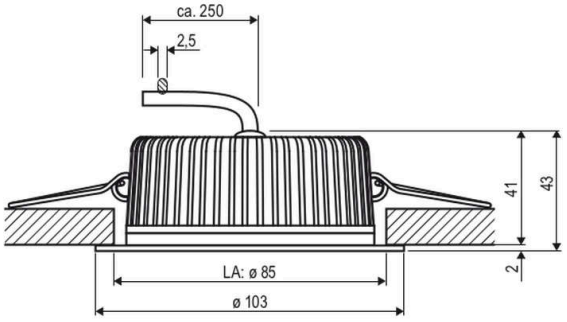

Technische Spezifikation (ETIM Klassenschlüssel: EC001744)

Schutzart (IP)	IP54
Schutzart (NEMA)	12
Eingangsspannung [V]	24 - 24
Spannungsart	DC
Schutzklasse	III
Form	rund
Außendurchmesser [mm]	103
Höhe/Tiefe [mm]	43
Gesamtlänge [m]	0,043
Einbaudurchmesser [mm] – (min./max.)	85 - 85
Einbauhöhe/-tiefe [mm] – (min./max.)	45 - 45
Max. Systemleistung [W]	8
Systemleistung einstellbar	nein
Systemleistung [W] – werkseitig	8
Systemleistung – Stufen [W]	8
Lichtstrom einstellbar	stufenlos
Bemessungslichtstrom [lm]	850
Lichtstrom (min./max.)	800 - 850
Lichtstrom [lm] – werkseitig	850
Lichtstrom – Stufen (lm)	800, 850
Farbtemperatur einstellbar	stufenlos
Farbtemperatur (min./max.)	2700 - 6500
Farbtemperatur – Stufen [K]	2700, 6500
Mit Leuchtmittel	ja
Leuchtmittel	LED nicht austauschbar
Farbwiedergabeindex CRI (Bereich)	80-89
Bildschirmarbeitsplatztauglich nach EN 12464-1	nein
Lichtausbeute [lm/W] (max.)	106
Konstant-Lichtstrom-Regelung	nein
Lichtaustritt	direkt
Lichtstärke [cd] (Berechnung)	462
Lichtverteilung	symmetrisch
Lichtfarbe	weiß
Ausstrahlungswinkel einstellbar	nein
Ausstrahlungswinkel	90
Ausstrahlungswinkel (Bereich)	extrem breitstrahlend >80°
Werkstoff des Gehäuses	Aluminium
Gehäusefarbe	weiß
Oberflächenschutz	pulverbeschichtet
Oberfläche gebürstet	nein
Verstellbarkeit	nicht verstellbar
Werkstoff der Abdeckung	Kunststoff
Beschaffenheit der Abdeckung	opal
Farbe der Abdeckung	weiß
Ballwurfsicher	nein
Mit Betriebsgerät	nein
Betriebsgerät	LED-Betriebsgerät spannungsgesteuert
Austauschbares Betriebsgerät	nein
Anschlussart	sonstige
Polzahl	3
Notstromversorgung integriert	nein
Geeignet für Aufbaumontage	nein
Geeignet für Deckenmontage	ja
Geeignet für Einbaumontage	ja
Geeignet für Pendelaufhängung	nein
Geeignet für Wandmontage	nein
Geeignet für Klemmmontage	nein
Geeignet für Podest-/Bodenmontage	nein

Geeignet für Seilsystem	nein
Geeignet für Stromschienenmontage	nein
Geeignet für Traversenmontage	nein
Abdeckung der Leuchte mit Wärmedämmmaterial möglich	nein
Bemessungsumgebungstemperatur [°C] - solidarisiert	-20 °C … 40 °C
Leuchte mit begrenzter Oberflächentemperatur "D-Zeichen" nach EN 60598-2-24	nein
Kontaktöffnungsweite des Schaltelements [mm]	> 3
Mit Bewegungsmelder	nein
Mit Lichtsensor	nein
Dimmbar	ja
Dimmung 0-10 V	nein
Dimmung 1-10 V	nein
Dimmung DALI	nein
Dimmung DALI-2	nein
Dimmung DMX	nein
Dimmung DSI	nein
Dimmung LineSwitch	nein
Dimmung Netzspannungsmodulation	nein
Dimmung Phasenabschnitt	nein
Dimmung Phasenanschnitt	nein
Dimmung Potentiometer (geräteintegriert)	nein
Dimmung RF	nein
Dimmung Sine Wave Reduction	nein
Dimmung Touch and Dim	nein
Dimmung Zigbee	nein
Dimmung herstellerspezifisch	nein
Dimmung mit Push-button	nein
Dimmung programmierbar	nein
IFTTT-Unterstützung verfügbar	nein
Kompatibel mit Amazon Alexa	nein
Kompatibel mit Apple HomeKit	nein
Kompatibel mit Google Assistant	nein
Gewicht [kg]	0,28
CE-Kennzeichnung	ja
RoHS-Kennzeichnung	true
WEEE-Kennzeichnung	ja
Handhabungsrichtlinie	recycling WEEE

Lichtverteilungskurve

Lichtverteilungskurven geben an, in welche Richtung und mit welcher Intensität eine Leuchte Licht aussendet. Die Messung führt zur Darstellung der Lichtstärkeverteilung in einem in der EN 13032-1 definierten Datenformat. Sie werden zusätzlich in international verbreitete Datenformate der Lichtplanungsprogramme, wie z. B. das IES-Datenformat, überführt.

L4408010125_PD-2700K

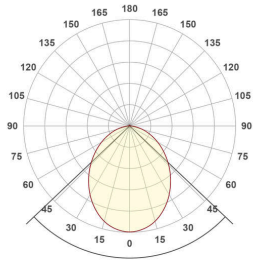

L4408010125_PD-6500K

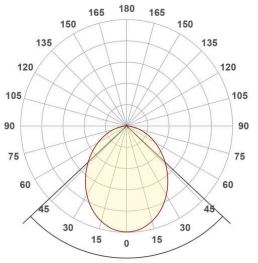

L4408010125_PD

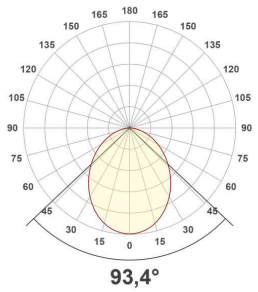

Kegeldiagramm

Das Lichtkegeldiagramm zeigt die maximale Beleuchtungsstärkewerte (lx) mit folgenden Kenngrößen:

Entfernung (m):
Abstand der Lichtaustrittsfläche zur Bezugsebene (senkrecht zur Lichtquelle)

Lichtbereich / Durchmesserø (m):
Lichtkegeldurchmesser (m), charakterisiert dadurch, dass am Kegelrand die Hälfte des maximalen Beleuchtungsstärkewertes vorliegt.

Beleuchtungsstärke E0°(lx):
Maximale Beleuchtungsstärke für die entsprechende Lichtpunkthöhe (m)

