Produktdatenblatt | Deckeneinbauleuchte (LED)

Artikelnummer:	**DQ54100925**
Serie:	**QUADRI**
EAN:	4037293161343
Zolltarifnummer:	94051190900

5 Jahre Garantie



Artikelbeschreibung

LED Deckeneinbauleuchte ▪ quadratisch ▪ schwenkbar ▪ schwarz ▪ IP54 (front) ▪ 200-240 V/AC ▪ 10 W ▪ 3000K, 4000K ▪ 900, 1000lm ▪ inkl. ext. NG

LED Deckeneinbauleuchte für verschiedene Anwendungsbereiche, wie z. B. flächendeckende, aber auch effektvolle Beleuchtungen in Flur, Wohnzimmer, Büro und vieles mehr. Zusätzliche Kosten für Leuchtmittel entfallen bei dieser Leuchte, da die Leistung von einem fest verbauten LED-Chip geliefert wird. Da im Lieferumfang das Netzgerät bereits enthalten ist, fallen auch hierfür keine zusätzlichen Kosten an. Im eingebauten Zustand erreicht die Leuchte frontseitig die Schutzart IP54. Mit dem am Kabel angebrachten Schalter kann eine von zwei möglichen Farbtemperaturen eingestellt werden. Die möglichen Farbtemperaturen und daraus resultierenden Lumen sind: 3000K (1000lm) 4000K (1100lm) und 5000K (1050lm). Der Schwenkwinkel beträgt 30°. Der Ausstrahlwinkel beträgt 36°. Die Gehäusefarbe ist ähnlich RAL9005. Das externe Netzgerät hat die Abmessungen: 93x38x28mm

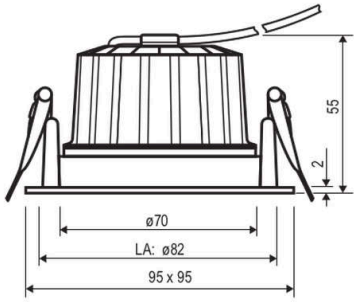

Technische Spezifikation (ETIM Klassenschlüssel: EC001744)

Schutzart (IP)	IP54
Schutzart (NEMA)	3
Eingangsspannung [V]	200 - 240
Spannungsart	AC
Frequenz	50/60 Hz
Schutzklasse	II
Nennstrom [mA] – (min./max.)	220 - 220
Nennstrom [mA] – Stufen	220
Form	quadratisch
Montagerichtung	horizontal
Befestigungsart	Torsionsfeder
Anzahl der Befestigungspunkte	2
Länge [mm]	95
Breite [mm]	95
Höhe/Tiefe [mm]	55
Gesamtlänge [m]	0,095
Einbaudurchmesser [mm] – (min./max.)	82 - 82
Einbauhöhe/-tiefe [mm] – (min./max.)	53 - 53
Max. Systemleistung [W]	10
Systemleistung einstellbar	nein
Systemleistung [W] – werkseitig	10
Systemleistung – Stufen [W]	10
Lichtstrom einstellbar	Stufen
Bemessungslichtstrom [lm]	1000
Lichtstrom (min./max.)	1000 - 1100
Lichtstrom [lm] – werkseitig	1000
Lichtstrom – Stufen (lm)	1000, 1100, 1050
Farbtemperatur einstellbar	Stufen
Farbtemperatur (min./max.)	3000 - 5000
Farbtemperatur [K] – werkseitig	5000
Farbtemperatur – Stufen [K]	3000, 4000, 5000
Geeignet für Anzahl der Lichtquellen	1
Mit Leuchtmittel	ja
Leuchtmittel	LED nicht austauschbar
Farbwiedergabeindex CRI (Bereich)	80-89
Bildschirmarbeitsplatztauglich nach EN 12464-1	nein
Lichtausbeute [lm/W] (max.)	100
Konstant-Lichtstrom-Regelung	nein
Lichtaustritt	direkt
Lichtstärke [cd] (Berechnung)	3252
Lichtverteiler	Reflektor
Lichtverteilung	symmetrisch
Lichtfarbe	weiß
Reflektor	hochglänzend
Reflektorfarbe	Silber
Ausstrahlungswinkel einstellbar	nein
Ausstrahlungswinkel	36
Ausstrahlungswinkel (Bereich)	mediumstrahlend 21-40°
Werkstoff des Gehäuses	Aluminium
Gehäusefarbe	schwarz
Oberflächenschutz	pulverbeschichtet
Oberfläche gebürstet	nein
Verstellbarkeit	schwenkbar
Werkstoff der Abdeckung	Glas
Beschaffenheit der Abdeckung	klar
Farbe der Abdeckung	farblos
Ballwurfsicher	nein
Mit Betriebsgerät	ja
Betriebsgerät	LED-Betriebsgerät stromgesteuert

Austauschbares Betriebsgerät	ja
Anschlussart	Steckklemme
Polzahl	2
Notstromversorgung integriert	nein
Geeignet für Aufbaumontage	nein
Geeignet für Deckenmontage	ja
Geeignet für Einbaumontage	ja
Geeignet für Pendelaufhängung	nein
Geeignet für Wandmontage	nein
Geeignet für Klemmmontage	nein
Geeignet für Podest-/Bodenmontage	nein
Geeignet für Seilsystem	nein
Geeignet für Stromschienenmontage	nein
Geeignet für Traversenmontage	nein
Abdeckung der Leuchte mit Wärmedämmmaterial möglich	nein
Leuchte mit begrenzter Oberflächentemperatur "D-Zeichen" nach EN 60598-2-24	nein
Kontaktöffnungsweite des Schaltelements [mm]	> 3
Mit Bewegungsmelder	nein
Mit Lichtsensor	nein
Dimmbar	ja
Dimmung 0-10 V	nein
Dimmung 1-10 V	nein
Dimmung DALI	nein
Dimmung DALI-2	nein

Dimmung DMX	nein
Dimmung DSI	nein
Dimmung LineSwitch	nein
Dimmung Netzspannungsmodulation	nein
Dimmung Phasenabschnitt	ja
Dimmung Phasenanschnitt	ja
Dimmung Potentiometer (geräteintegriert)	nein
Dimmung RF	nein
Dimmung Sine Wave Reduction	nein
Dimmung Touch and Dim	nein
Dimmung Zigbee	nein
Dimmung herstellerspezifisch	nein
Dimmung mit Push-button	nein
Dimmung programmierbar	nein
Energieeffizienzklasse der Lichtquelle nach EU-Richtlinie 2019/2015	nicht erforderlich
IFTTT-Unterstützung verfügbar	nein
Lichtstromerhalt bei mittl. Nutzungsdauer 50.000 h bei 25 °C Umgebungstemp.	80
Bedienung über Bluetooth	nein
Kompatibel mit Amazon Alexa	nein
Kompatibel mit Apple HomeKit	nein
Kompatibel mit Google Assistant	nein
Gewicht [kg]	0,39
CE-Kennzeichnung	ja
RoHS-Kennzeichnung	true

Lichtverteilungskurve

Lichtverteilungskurven geben an, in welche Richtung und mit welcher Intensität eine Leuchte Licht aussendet. Die Messung führt zur Darstellung der Lichtstärkeverteilung in einem in der EN 13032-1 definierten Datenformat. Sie werden zusätzlich in international verbreitete Datenformate der Lichtplanungsprogramme, wie z. B. das IES-Datenformat, überführt.

DQ54100925_PD-3000K

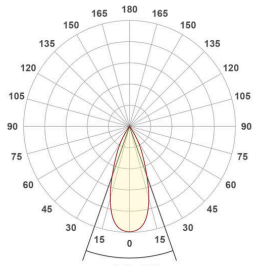

DQ54100925_PD-4000K

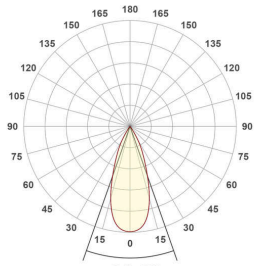

DQ54100925_PD-5000K

