EnOcean-Unicolor-Dimmer-Panel

Artikel-Nr.: EOD UNI

Installations- und Bedienungsanleitung

Herzlichen Dank, dass Sie sich für den Kauf unseres **EnOcean-Unicolor-Dimmer-Panel** (Art.-Nr.: EOD UNI) entschieden haben.

Passender EnOcean-Unicolor-Dimmer-Controller :
Art.-Nr.: EOD 12364x5A UNI

Bitte lesen Sie diese Installations- und Bedienungsanleitung sorgfältig durch und bewahren Sie diese auch nach der Montage gut auf.

Bei Sach- und Personenschäden durch Nichtbeachten der Anleitung oder durch unsachgemäße Handhabung, bzw. vorgenommene Änderungen am Produkt übernimmt EVN-Lichttechnik GmbH keine Haftung!

Technische Daten

- **Maße (L x B x H)**: 86 x 86 x 14 mm
- **Batterielose Funktechnologie**
- **Dimmen von einer Zone vor Ort**
- **Für Schalterdose geeignet**
- **Umgebungstemperatur**: -20°C - max. +50°C (empfohlen <= 30°C) Betrieb nur in trockenen Innenräumen mit ausreichender Luftzirkulation zur Wärmeabfuhr.
- **Funkfrequenz**: 868,3 MHz
- **Reichweite in Innenräumen**: 30 m

Produktbeschreibung

Das EnOcean-Unicolor-Dimmer-Panel kann den EnOcean-Unicolor-Dimmer-Controller EOD 12364x5A UNI ansteuern.

Beim Einsatz unbedingt beachten!

Das Steuergerät darf nur mit einer an die LEDs angepassten Stromversorgung betrieben werden. Andere Verbraucher als LEDs (insbesondere induktive Verbraucher, wie etwa Motoren oder Drosseln können das Gerät zerstören).

Sicherheitshinweise

Das Gerät erzeugt beim Betrieb Wärme. Auf eine ausreichende Luftzirkulation muss geachtet werden.

Beim nicht bestimmungsgemäßen Betrieb, Verpolen, bei Umbau des Gerätes, bei Sach- oder Personenschäden, die durch unsachgemäße Handhabung oder Nichtbeachten der Sicherheitshinweise verursacht werden, übernehmen wir keinerlei Haftung und der Garantieanspruch erlischt.

Sofern sich die LEDs im Feuchtbereich (z.B. Schwimmbäder, Sauna, usw.), befinden, ist besonders auf die geltenden Vorschriften bezüglich der Stromversorgung zu achten. Die Installation des Produktes darf nur durch eine qualifizierte Fachkraft erfolgen, die mit den geltenden Vorschriften (z.B. DIN, VDE, EN) vertraut ist.

Auch LEDs können sehr heiß werden! Es ist in jedem Fall ratsam, die vorgegebene max. Temperatur der Leuchtmittel nicht zu übersteigen, da sich dieses nachhaltig auf die Lebensdauer und die Lichtintensität der LEDs auswirken kann.

Warnung: LEDs können, selbst im gedimmten Zustand, eine sehr hohe Lichtintensität entwickeln! Manche LEDs fallen inzwischen sogar schon unter die Laser-Klassifizierung. Speziell in Verbindung mit Optiken können selbst schwache LEDs sehr gefährlich werden. Der direkte Blick in LEDs kann irreparable Schäden an der Netzhaut des Auges hervorrufen.

Bitte beachten Sie, dass LED-Licht seine Intensität sehr schnell wechseln kann. Schnell wechselnde Lichteffekte können die Wahrnehmung beeinflussen, Beschwerden hervorrufen oder Anfälle bei Personen mit Neigung zu Epilepsie auslösen.

Hinweise zur Reinigung

Gerät vom Netz trennen. Keine ätzenden oder scheuernden Reinigungs- oder Lösungsmittel verwenden. Lediglich ein weiches, angefeuchtes Tuch benutzen. Immer erst abwarten, bis das Gerät vollständig abgekühlt ist, bevor mit der Reinigung begonnen wird.

Inbetriebnahme

Betätigen Sie den Learning-Key am Controller, anschließend ist der Ein-/ oder Ausschalter des Handsenders kurz zu betätigen. Das Einlernen wird durch ein kurzes Aufleuchten des Verbrauchers bestätigt.

Außerbetriebnahme

Bauen Sie das Gerät unter Berücksichtigung aller Sicherheitshinweise wie beschrieben aus.

Lagern Sie das Gerät in einer geeigneten Verpackung (Originalkarton falls vorhanden!) an einem trockenen, frostsicheren Ort.

Hinweise zur Entsorgung und Recycling

Alle Materialien sind entsprechend Ihrer spezifischen Eigenschaften und Vorschriften zu trennen und fachgerecht zu Entsorgen, bzw. der Wiederaufbereitung (Recycling) zuzuführen.

Fragen

Bitte fragen Sie Ihren Fachhändler, falls bei Ihnen irgendwelche Zweifel aufkommen sollten oder Sie weitere Informationen wünschen.

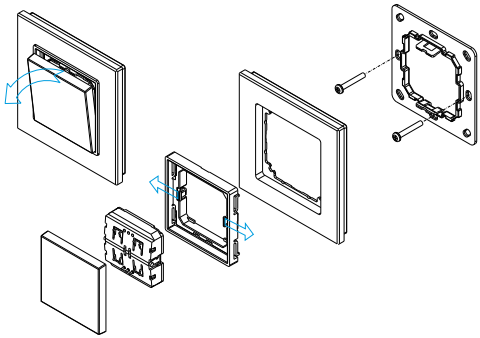

EVN-Lichttechnik GmbH

Zum Lichtblick 1-12 · 90610 Winkelhaid
Tel.: 0 91 87 / 97 09-0 · Fax: 0 91 87 / 97 09-99

www.evn-lichttechnik.com