Anschlussschema

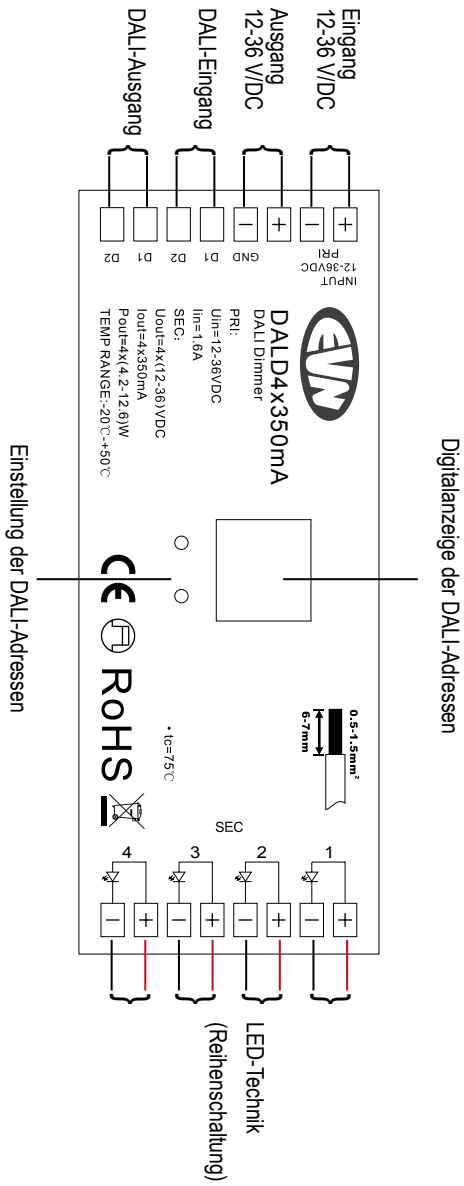

EVN-Lichttechnik GmbH

Zum Lichtblick 1-12 · 90610 Winkelhaid
Tel.: 0 91 87 / 97 09-0 · Fax: 0 91 87 / 97 09-99

www.evn-lichttechnik.com

DALI-Dimmer-Empfänger

350 mA

Artikel-Nr.: DALD4x350MA

Installations- und Bedienungsanleitung

Herzlichen Dank, dass Sie sich für unser Produkt (Artikel-Nr.: DALD4x350mA) entschieden haben.

Bitte lesen Sie diese Installations- und Bedienungsanleitung sorgfältig durch und bewahren Sie diese auch nach der Montage gut auf.

Bei Sach- und Personenschäden durch Nichtbeachten der Anleitung oder durch unsachgemäße Handhabung, bzw. vorgenommene Änderungen am Produkt übernimmt EVN-Lichttechnik GmbH keine Haftung!

Technische Daten

- **Gehäuse** Kunststoff
- **Länge** 178 mm
- **Breite** 46 mm
- **Höhe** 22 mm
- **Primär - Eingang** 12 - 36 V/DC
- **Sekundär - Ausgang** 350 mA
  4x 0,35 A
  12V/DC 4x 4,2 W
  24V/DC 4x 8,4 W
  36V/DC 4x 12,6 W

  Konform Standardprotokoll IEC60629
- **Schutzart** IP20
- **ta** -20°C - + 50°C

Verpackungsinhalt

- DALI-Dimmer-Empfänger 1 x
- Installations- und Bedienungsanleitung 1 x

Produktbeschreibung

Der DALI-Dimmer-Empfänger ist für Unicolor Leuchten geeignet. Die entsprechende Einstellung der Steuerung erfolgt über ETS. Geeignet für 350mA-LED-Leuchten. Die tatsächliche Eingangsspannung ist abhängig von der benötigten Leistung der zu versorgenden Leuchten. Anschlüsse: 1x Eingang, so wie 1x Ausgang für DALI-Bus für Durchgangsverdrahtung, 1x Eingang, so wie 1x Ausgang für 12-36V/DC für Spannungsversorung zur Durchgangsverdrahtung und 4x Ausgang. Die Schraubklemmen sind für Kabel von 0,5mm² - 1,5mm² geeignet. Max. Ausgangsleistung je Kanal: 4,2W bei 12V/DC, 8,4W bei 24V/DC und 12,6W bei 36V/DC.

Festlegen der DALI-Adressen

Adressen manuell vergeben:

Hält man eine der beiden Tasten gedrückt, blinkt die digitale Anzeige. Drückt man nun eine der Tasten kurz, kann man die gewünschte Adresse einstellen. Zum Bestätigen hält man wieder eine der Tasten gedrückt.

Von DALI-Anlagen automatisch vergebene Adresse

Je nach Anlage kann die DALI-Adresse automatisch vergeben werden. Hier bitte nach den bauseitigen Vorgaben der Anlage vorgehen.

Sicherheitshinweise

Die Installation LED-Steuerungen darf nur unter Beachtung aller gültigen Vorschriften und Normen durch eine zugelassene Elektrofachkraft erfolgen.

Lesen Sie sich vor Inbetriebname der LED-Technik die Anleitung sorgfältig durch.

Dieses Produkt ist ausschließlich für die Verwendung in Innenräumen geeignet. Schäden durch Kontakt mit Feuchtigkeit oder Kondenswasser werden nicht anerkannt.

Polung beachten! Bei falscher Polung erfolgt keine Lichtemission.

Beachten Sie die maximale Leistung der zur Verfügung stehenden Spannungsversorgung.

Sorgen Sie für eine ausreichende Belüftung des Gerätes und decken Sie dieses nicht ab.

Hinweise zur Reinigung

Produkt vom Netz trennen. Keine ätzenden oder scheuernden Reinigungs- oder Lösungsmittel verwenden. Lediglich ein weiches, angefeuchtetes Tuch benutzen. Immer erst abwarten, bis das Gerät vollständig abgekühlt ist, bevor mit der Reinigung begonnen wird.

Außerbetriebnahme

Bauen Sie das Produkt unter Berücksichtigung aller Sicherheitshinweise wie beschrieben aus. Reinigen Sie dieses wie beschrieben. Lagern Sie das Gerät in einer geeigneten Verpackung (Originalkarton falls vorhanden!) an einem trockenen, frostsicheren Ort.

Hinweise zur Entsorgung und Recycling

Alle Materialien sind entsprechend Ihrer spezifischen Eigenschaften und Vorschriften zu trennen und fachgerecht zu Entsorgen, bzw. zur Wiederaufbereitung (Recycling) zuzuführen.

Fragen

Bitte fragen Sie Ihren Fachhändler falls bei Ihnen irgendwelche Zweifel aufkommen sollten oder Sie weitere Informationen wünschen.

5 Jahre Garantie

Unsere Garantievoraussetzungen finden Sie unter folgenden Link:
http://www.evn-lichttechnik.com/Nav-Menue/5jahre

Skizze:
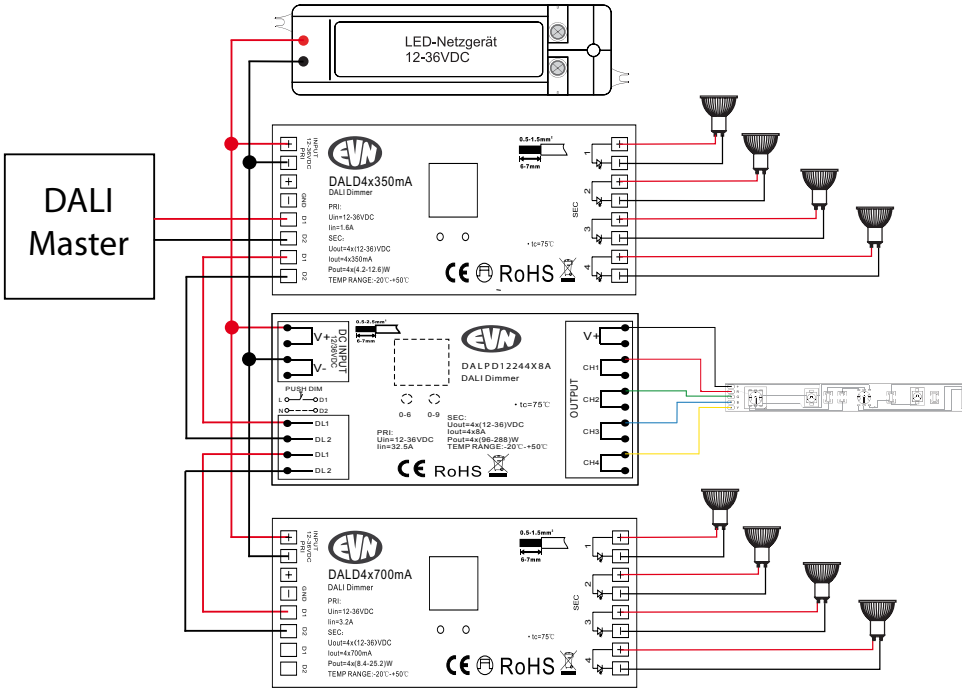
Anwendungsbeispiel DALI-Dimmer-Empfänger