EVN-Lichttechnik GmbH

Zum Lichtblick 1-12 · 90610 Winkelhaid
Tel.: 0 91 87 / 97 09-0 · Fax: 0 91 87 / 97 09-99

www.evn-lichttechnik.com

Technische Änderungen vorbehalten. Keine Haftung für Irrtümer und Druckfehler.

Aluminium-Massiv-Einbauleuchten-Clip-System, schwenkbar, 12 V

Artikel-Nr.: 617 114

Installations- und Bedienungsanleitung

Herzlichen Dank, dass Sie sich für den Kauf unserer **Aluminium-Massiv-Einbauleuchten-Clip-System,schwenkbar, 12 V** (Artikel-Nr.: 617 114) entschieden haben.

Bitte lesen Sie diese Installations- und Bedienungsanleitung sorgfältig durch und bewahren Sie diese auch nach der Montage gut auf.

Bei Sach- und Personenschäden durch Nichtbeachten der Anleitung oder durch unsachgemäße Handhabung, bzw. vorgenommene Änderungen am Produkt übernimmt EVN-Lichttechnik GmbH keine Haftung!

Technische Änderungen vorbehalten. Keine Haftung für Irrtümer und Druckfehler.

Technische Daten

Material	Aluminium
Versorgungsspannung	12 V
Leistung	max. 50 W
Sockel	GX 5,3
Energieeffizienzklasse	je nach Leuchtmitteleinsatz A++ - E
Schutzklasse	III
Schutzart	IP 20
Abstand zu brennbaren Materialien	500 mm
Lochausschnitt	ø 70 mm
Einbautiefe	ca. 55 mm
Einsatzbereich	Innenbereich
Qualitäts-/Prüfzeichen	CE

Passende Basisteile

670 014 (A)	ø 100 mm
670 114 (B)	100 x 100 mm
670 214 (C)	100 x 200 mm

Verpackungsinhalt

- Aluminium-Massiv-Einbauleuchten-Clip-System, schwenkbar, 12 V — 1 x
- Installations- und Bedienungsanleitung — 1 x

A

B

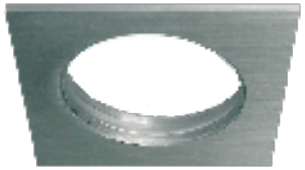

Vor der Installation

- Die Leuchte darf nur außerhalb der Verpackung betrieben werden.
- Bevor Sie die Leuchte in Betrieb nehmen, vergewissern Sie sich, dass diese auf dem Transportweg nicht beschädigt wurde. Bei Beschädigungen am Kabel oder elektrischen Teilen darf die Leuchte nicht betrieben werden.
- Vor dem Aussägen ist der Lochausschnitt anhand der vorliegenden Leuchte nochmals genau zu prüfen!

Montage

- Hauptschalter für den betroffenen Bereich ausschalten.
- Für die Montage der Leuchte muss ein geeigneter Befestigungsort vorhanden sein.
- Positionieren und Ausrichten der Leuchte am gewünschten Einbauort.
- Position für den Lochausschnitt - Abmessung vorher nochmals anhand der Leuchte prüfen! - anzeichnen und aussägen.
- Basisteil in den Lochausschnitt einsetzen.
- Den Anschluss-Stecker der Leuchte mit dem Netzgerät verbinden.
- Ist keine passenden Steckverbindung vorhanden, kann der Stecker entfernt werden. Anschließend die freien Aderenden, unter Beachtung der Polarität (+ / –), der Leuchte an die Anschlussklemmen des Netzgerätes) installieren. Gegebenenfalls weiter verdrahten unter Beachtung der Nennlast des Netzgerätes.
- Die Leuchte in das passende Basisteil mit leichten Druck einsetzen bis diese „klippst“ und plan aufliegt. Leuchte auf festen Sitz im Lochausschnitt prüfen.
- Versorgungsnetz freischalten und Funktionstest.

C

Wichtig

- LEDs / LED-Leuchten dürfen nur im fest angeschlossenen Zustand getestet werden!

Eine Nichtbeachtung kann zur Zerstörung der LEDs führen!

Sicherheitshinweise

- Die elektrische Installation bzw. Reparatur darf nur von offiziell anerkanntem Fachpersonal vorgenommen werden.
- Vor der Installation oder vor einer Wartung muss der Hauptschalter des betreffenden Bereichs ausgeschalten werden. Es muss sichergestellt sein, dass die Netzspannung mit dem vom Anschlussgerät übereinstimmt.
- Vor dem Berühren vergewissern Sie sich immer, ob die Abschaltung und Kühlung bereits erfolgt ist.
- Verpackungsmaterial und Kleinteile von Kindern und Haustieren fernhalten. Erstickungsgefahr !
- Aufgrund der Wärmentwicklung der Leuchte darf diese keinenfalls durch wärmedämmende Abdeckungen oder ähnliche Werkstoffe abgedeckt werden. Dämmmaterial ist im Radius von min. 50 cm um die Leuchte zu entfernen.
- Leitungen dürfen nicht über die Leuchte gelegt werden.
- **Wichtig:** der Einsatz von unterschiedlichen Leuchtmitteln ist möglich!

Hinweise zur Reinigung

Leuchte vom Netz trennen. Keine ätzenden oder scheuernden Reinigungs- oder Lösungsmittel verwenden. Lediglich ein weiches, angefeuchtetes Tuch benutzen. Immer erst abwarten, bis die Leuchte vollständig abgekühlt ist, bevor mit der Reinigung begonnen wird.

Außerbetriebnahme

Bauen Sie die Leuchte unter Berücksichtigung aller Sicherheitshinweise wie beschrieben aus. Reinigen Sie die Leuchte wie beschrieben. Lagern Sie die Leuchte in einer geeigneten Verpackung (Originalkarton falls vorhanden!) an einem trockenen, frostsicheren Ort.

Hinweise zur Entsorgung und Recycling

Alle Materialien sind entsprechend Ihrer spezifischen Eigenschaften und Vorschriften zu trennen und fachgerecht zu Entsorgen, bzw. zur Wiederaufbereitung (Recycling) zuzuführen.

Fragen

Bitte fragen Sie Ihren Fachhändler falls bei Ihnen irgendwelche Zweifel aufkommen sollten oder Sie weitere Informationen wünschen.
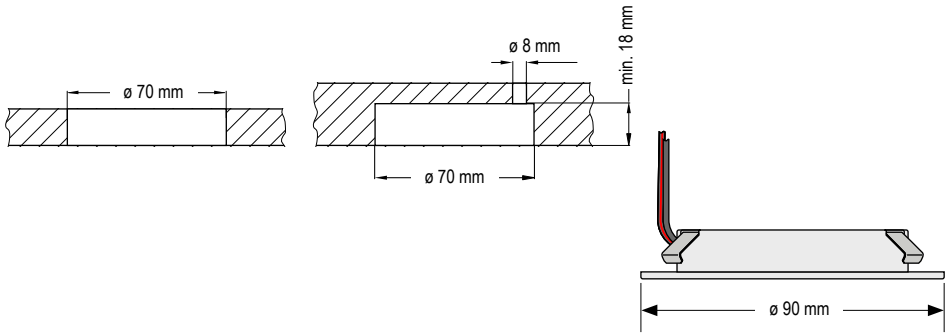
Zeichnungen